# SVÍTIDLO GUIDA M - 136

## ZOBRAZENÍ:

## POPIS:

- těleso svítidla je tvořeno hliníkovým odlitkem
- svítidlo je vybaveno plochým tvrzeným sklem
- doživotní záruka dle VOP
- vhodné pro osvětlení:
  - dálnic, hlavních komunikací, rozlehlých průmyslových areálů, parkovišť…
- EOS = dodatečný systém pro ochranu LED čipů při přepětí v síti
- VOC free = “chemical compatibility” - neobsahuje těkavé organické sloučeniny = stálost a kompatibilita komponent

## OPTICKÝ SYSTÉM:

- optický systém svítidla je tvořen dle výkonu 13 – 18 účinnými LED čipy s kolimátory, které zajišťují optimální rozložení a intenzitu světelného toku, kryté 4mm tenkým tvrzeným sklem
- životnost 100 000 hodin (L90/B10 za daných podmínek),
- funkce CLO
- optika v rozsahu NA1 - NA4, NA6, NA9, NE3, NR1
- teplota barvy - 4000K (na přání 2700/3000/5000/5700 K)
- index podání barev RA 70-79

## REGULACE SVÍTIDLA (na vyžádání):

- regulace pomocí analogového protokolu 1-10V
- regulace pomocí DALI s možností dálkového ovládání
- regulace pomocí 1 - 5 přednastavených programů stmívání
- regulace snížením napětí v rozvodné síti
- možnost instalace příslušenství pomocí NEMA koncovky

## ÚDRŽBA:

Svítidlo je beznástrojově přístupné a rozebiratelné.

## OSAZENÍ při 4000K*:

| | | | | | |
|---|---|---|---|---|---|
| G-13H | 109W | 15 600 lm | G-16H | 134W | 19 200 lm |
| G-14H | 117W | 18 800 lm | G-17H | 142W | 20 400 lm |
| G-15H | 125W | 18 000 lm | G-18H | 150W | 21 600 lm |

## TECHNICKÉ ÚDAJE:

| | |
|---|---|
| Jmenovité napětí | 230 V / 50 Hz |
| Třída ochrany | II (volitelně I) |
| Krytí | IP 66 |
| Nárazuvzdornost | IK 10 |
| Hmotnost | cca 12 kg (dle provedení) |
| Přepěťová ochrana | 6kV, na přání 10kV |

## ROZMĚRY (mm):

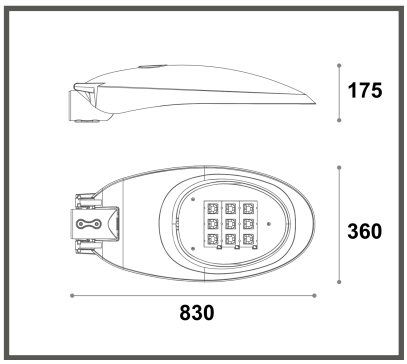


## MONTÁŽ:

Svítidlo je univerzální a je vybaveno pro montáž na stožár i výložník o průměru 60 mm. Svítidlo lze naklápět v rozsahu +/- 15°. Svítidlo je standardně dodávané v odstínu 7024 dle vzorníku RAL.

*Jedná se o standardní provedení svítidla. Tyto hodnoty dokáže výrobce individálně přizpůsobit dle potřeb a přání zákazníka.

**JIPOL s.r.o.**
**Zavadilka 2180**
**370 05 České Budějovice**

**www.jipol.cz**
**info@jipol.cz**
**tel.: +420 606 712 159**